widok boczny

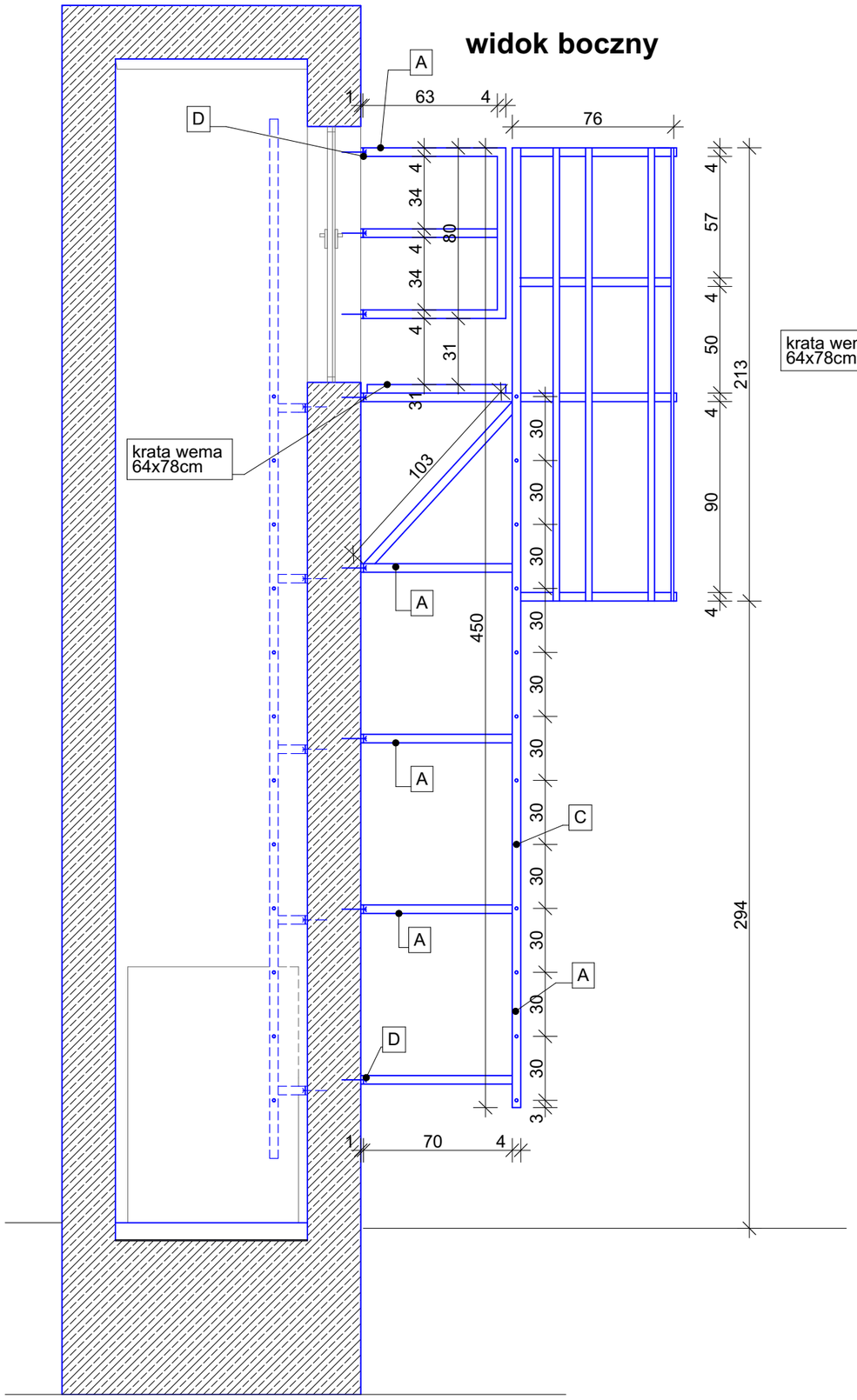

widok frontowy

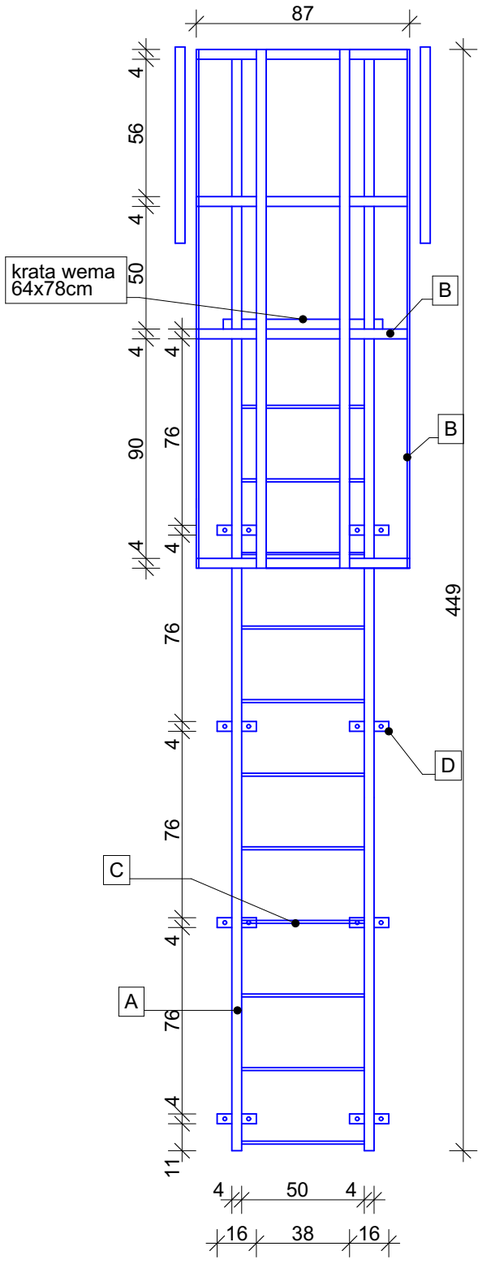

widok z góry

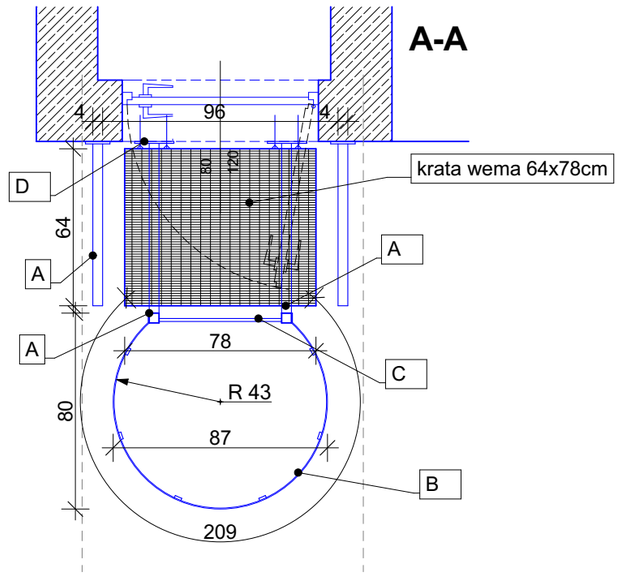

DRABINKA- WYŁAZOWA ZEWNĘTRZNA

1 szt. SKALA 1:25

UWAGA:
1. DRABINKĘ MOCOWAĆ DO ŚCIANY ZA POMOCĄ KOTEW SEGMENTOWYCH M12/180
2. WSZYSTKIE ELEMENTY STALOWE OCYNKOWANE OGNIOWO
3. Połączenie elementów stalowych spawane - spoiny 2,5mm

ZESTAWIENIE STALI NA DRABINĘ ZEWNĘTRZNĄ

	ELEMENT	DŁUGOŚĆ (m)	MASA (kg/m)	WAGA ŁĄCZNIE (kg)
A	⊠ 40x40x3 (konstr.)	23,39	3,30	77,19
B	≠ 40x4 (osłona)	21,14	1,26	26,64
C	Ø14 (stopnie)	6,0	1,21	7,26
D	≠ 40x8x160 (montaż)	2,56	2,51	6,42
	ŁĄCZNIE stali			117,29
	kotwy segmentowe M12/180			34szt.

przedmiot: **DRABINA ZEWNĘTRZNA**		branża: **ARCH.**
data:	**15.06.2026 r.**	skala 1:100
adres budowy:	Białytok, ul. A. Mickiewicza 3; dz. nr geod. 1777/5	
obiekt:	**BUDYNEK PARKINGU WIELOPOZIOMOWEGO**	
projektant:	**mgr inż. arch. Krystian M. Hamanowicz** Uprawnienia budowlane do projektowania bez ograniczeń w specjalności architektonicznej nr ewid. BŁ-POKK/06/2003	podpis:
opracował:	**mgr inż. arch. Anna Hahn-Sobolewska** Uprawnienia budowlane do projektowania bez ograniczeń w specjalności architektonicznej nr ewid.: 5/PDOKK/2021	
archeko	BIURO PROJEKTÓW tel. 500 17 13 72	nr rys.: **A.8**

WSZYSTKIE PRAWA ZASTRZEŻONE. ŁĄCZNIE Z PRAWEM DO REPRODUKCJI I UDOSTĘPNIANIA, W CAŁOŚCI LUB CZĘŚCI, BEZ ZGODY AUTORA.